Polnilec Flexible Fast Charger (2. način, polnilni kabel)

BMW GROUP

Vsebina

Informacije 4
Delovanje 9
Namestitev (dodatna oprema) 15
Ugotavljanje in odpravljanje težav 17
Okoljske specifikacije 19
Odstranjevanje 19
Certifikat/skladnost 19

© 2021 BMW AG, München/Nemčija
Za ponatis, tudi delni, je treba pridobiti izrecno
pisno dovoljenje družbe BMW AG, München.
Besedilo lahko vsebuje napake pri tiskanju ali pomote, lahko pa se tudi spremeni.

Informacije

Simboli, ki so uporabljeni v tem dokumentu

Pomeni navodila, ki vas opozarjajo na nevarnosti.

Pomeni navodila, ki vas opozarjajo na posebne funkcije.

◀ Pomeni konec navodil ali drugega besedila.

Varnostne informacije

Natančno preberite te informacije in si oglejte napravo, da se z njo seznanite, preden jo namestite, upravljate ali servisirate. Polnilec lahko uporabljate le za polnjenje vozil BMW, MINI ali Rolls-Royce.

OPOZORILO NA NEVARNOST POŽARA ALI ELEKTRIČNEGA UDARA: Vedno zagotovite, da je električni napajalni priključek skladen z nacionalnimi zakonskimi predpisi. Za zmanjšanje nevarnosti požara napravo uporabljajte samo s prekinjevalcem tokokroga ustreznih zmogljivosti. Upoštevajte tudi povečane temperature okolice kontrolne omarice. V določenih primerih lahko to zahteva zmanjšanje toka polnjenja za povečanje razpoložljivosti sistema. ◀

Varnostne informacije

- Otroke je treba nadzorovati, če so v bližini priključenega polnilca Flexible Fast Charger, ko je ta priklopljen.
- Polnilec čistite le s suho krpo. Prepričajte se, da je odklopljen iz električnega omrežja in vozila. Ne uporabljajte čistilnih sredstev ali vnetljivih topil, kot sta denimo alkohol ali benzen.
- Če so vtičnica, kabel ali ohišje poškodovani, ne uporabljajte polnilca Flexible Fast Charger. Zagotovite, da stična plošča ni v bližini virov toplote, umazanije ali vode.
- Naprave ne uporabljajte v območjih potencialno eksplozivne atmosfere.
- Prepovedan izklop kabla napajalnega adapterja med polnjenjem.
- S prsti ne segajte v priključek.
- Polnilca Flexible Fast Charger ne uporabljajte s podaljškom, kabelskim bobnom, razdelilnimi letvami, potovalnimi adapterji, časovniki in kakršnim koli adapterjem za avtomobilski priključek.
- Na polnilcu Flexible Fast Charger ne izvajajte nepooblaščenih sprememb ali prilagoditev.
- Popravila na polnilcu Flexible Fast Charger mora izvesti proizvajalec.
- Ne odstranjujte identifikatorjev, kot so varnosti simboli, opozorila, nalepke ali kabelske oznake.
- Ne uporabljajte polnilca Flexible Fast Charger, če napajalni adapter ni povsem priključen na gospodinjsko vtičnico.
- Naprave ne priključujte na druge obremenitve, električna orodja itd.
- Polnilca Flexible Fast Charger in adaptacijskega kabla ne spuščajte na tla.
- Ne peljite čez polnilec Flexible Fast Charger ali adapter.
- Naprave ne potapljajte v vodo.
- Ne upogibajte kablov.
- Spodaj navedenih napajalnih adapterjev ne uporabljajte s katero koli drugo napravo In-Cable-Control-Box.
- Ne vozite čez polnilec Flexible Fast Charger, kable in vtiče napajalnega adapterja.
- Za varen prevoz v vozilu uporabite priloženo vrečko in jo pripnite na zadevno pritrdišče; za varno namestitev si oglejte varnostna navodila.
- Pred montažo morate napajalni adapter izklopiti iz gospodinjske vtičnice.
- Nikoli ne uporabljajte okvarjenega, obrabljenega ali umazanega kabla napajalnega adapterja ali avtomobilskega priključka.
- Pri izklapljanju polnilca Flexible Fast Charger iz gospodinjske vtičnice primite za adapter in ne za kabel. ◀

Informacije glede infrastrukture

- Polnilec Flexible Fast Charger ob dostavi ni omejen. Pred uporabo se prepričajte, da električna napeljava ustreza zahtevam glede napetosti/jakosti toka, in po potrebi vklopite omejitev moči v nastavitvah za polnjenje vozila BMW/MINI/RR.
- Naprava je zasnovana za uporabo z izbranimi električnimi vtičnicami. Omenjene električne vtičnice morajo biti skladne z zadevnimi državnimi predpisi (standardi glede povezave in namestitve) ne glede na to, ali že obstajajo ali pa so nameščene ločeno.
- Prepričajte se, da največji dovoljeni tok polnjenja ustreza nameščenemu varnostnemu stikalu in varnostni varovalki.
- Prepričajte se, da sta že obstoječa stenska namestitev in vtičnica zasnovani za trajno električno obremenitev. Močno priporočamo, da napravo priklopite na električno vtičnico z ločenim varnostnim stikalom, ki deluje na preostali tok. Z omenjenim varnostnim stikalom, ki deluje na preostali tok, ne sme biti povezan noben drug tokokrog.
- Vse električne vtičnice morajo namestiti, odobriti in popravljati ustrezno usposobljeni, kvalificirani in pooblaščeni električarji, ki so seznanjeni z zadevnimi standardi in ki so v celoti odgovorni za zagotavljanje skladnosti s trenutnimi standardi in regulativnimi predpisi glede namestitve.
- Napravi mora biti omogočen dostop do ozemljitve. Ob napaki bo povezava z ozemljitvijo zmanjšala nevarnost električnega udara. Prepričajte se, ali lahko električna vtičnica zagotovi ustrezno zasnovano ozemljitev.

Predvidena uporaba

Predvidena uporaba naprave v vsakem primeru zahteva skladnost z okoljskimi razmerami, za katere je bila ta naprava razvita.

Navodila v tem priročniku je treba natančno upoštevati. V nasprotnem primeru se lahko pojavijo viri nevarnosti ali pa varnostna oprema postane neuporabna. Poleg varnostnih informacij je treba upoštevati varnostne predpise in predpise za preprečevanje nezgod, ki zadevajo določeno napravo.

O tem priročniku

Ta priročnik in opisane funkcije veljajo za polnilne naprave z razredom zaščite 2 (Mode 2) naslednjih tipov:

Flexible Fast Charger

Slike in razlage v tem priročniku veljajo za tipično različico naprave. Izvedba vaše naprave se lahko od tega razlikuje. Ta priročnik je namenjen ciljnim skupinam, npr. končnim uporabnikom (uporabnikom polnilca Flexible Fast Charger).

Garancija

Za več informacij glede garancije se obrnite na servisni oddelek. Vseeno pa garancija ne krije naslednjih primerov:

- Okvare ali poškodbe, ki so posledica inštalacijskih del, ki niso navedena v navodilih za namestitev, in če izdelka ne uporabljate, kot je to določeno v priročniku.
- Stroški in škoda, ki so posledica popravil, ki jih ne izvaja usposobljen električar po pooblastilu prodajnega mesta ali pooblaščenega servisa.

Obseg dobave

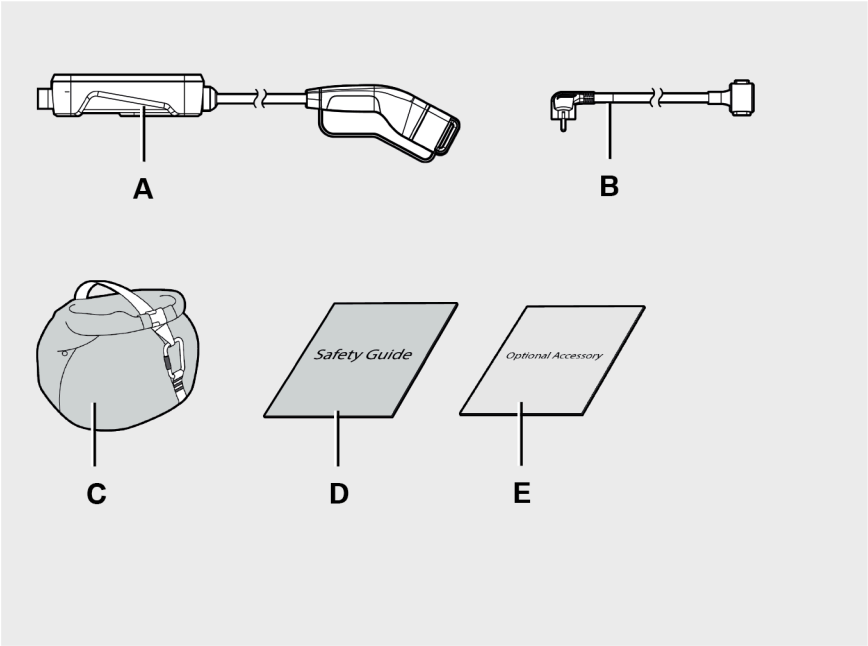

A Funkcijska enota z avtomobilskim priključkom

B Kabel napajalnega adapterja

C Vrečka

D Varnostna navodila

E Dodatna oprema

Delovanje

Pregled

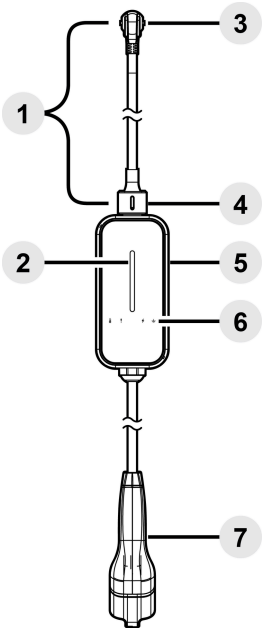

1. Kabel napajalnega adapterja
2. Vrstica stanja napolnjenosti
3. Napajalni adapter
4. Napajalni vmesnik s pokrovčkom adapterja
5. Funkcijska enota (ICCB: In-Cable-Control-Box)
6. LED-indikatorska lučka
7. Avtomobilski priključek (Tip 2)

LED-indikatorska lučka

Temperatura

Notranja napaka

Omrežna napetost

Zaznavanje ozemljitve

SL

Začetek polnjenja

1. Izbrani kabel napajalnega adapterja priključite na polnilec Flexible Fast Charger.
2. Na gospodinjsko vtičnico priključite napajalni adapter.
3. Ko je napajalni adapter priključen na gospodinjsko vtičnico, vrstica stanja napolnjenosti utripa oranžno, nato pa zasveti modro, kar pomeni, da je polnilec Flexible Fast Charger pripravljen za polnjenje.
4. Avtomobilski priključek priključite na odprtino električnega vozila, polnjenje se začne samodejno in vrstica za prikaz stanja napolnjenosti utripa modro.

- Električno vozilo mora biti parkirano dovolj blizu električne vtičnice.
- Preprečite, da kdo stopi na polnilec Flexible Fast Charger, in s tem preprečite poškodbe. ◀

Zaustavitev polnjenja

1. Zaustavite postopek polnjenja na električnem vozilu.
2. Iz vtičnice električnega vozila izklopite avtomobilski priključek.
3. Iz gospodinjske vtičnice odstranite napajalni adapter.

Če adapter izključite na nepravilen način ali ko je pod napetostjo, lahko poškodujete polnilec Flexible Fast Charger ali ogrozite zdravje oseb. ◀

Kabli napajalnega adapterja za mednarodno razpoložljive vtiče

Polnilec Flexible Fast Charger lahko uporabljate za različne spodaj navedene vrste napajalnih adapterjev za polnjenje kjer koli in kar se da hitro. Za več informacij si oglejte seznam dodatnih adapterjev, ki so na voljo kot dodatna oprema.

Tip vtiča	**Tip E+F**	**Tip E+F**	**Tip E+F**	**Tip G**	**Tip G**	**Tip J**	**Tip K**	**Tip N**
						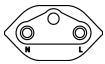		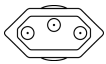
Najv. nazivna moč/ najv. moč polnjenja	8 A/1,8 kW	10 A/2,3 kW	10 A/2,3 kW	10 A/2,3 kW	10 A/2,3 kW	8 A/1,8 kW	6 A/1,3 kW	8 A/1,8 kW
Sistem TT/TN	X	X		X		X	X	X
Sistem IT*			X		X			

* Sistem ozemljitve IT: Brez spremljanja ozemljitve (npr. Norveška). Kabli napajalnega adapterja IT so označeni z rumeno oznako.

SL

Tip vtiča	**Tip N**	**TIS 166-2549**	**CEE 16A (moder, 1-fazni)**	**CEE 16A (moder, 1-fazni)**	**CEE 16A (rdeč, 3-fazni)**	**CEE 16A (rdeč, 3-fazni)**	**CEE 32A (rdeč, 3-fazni)**	**CEE 32A (rdeč, 3-fazni)**
	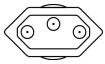							
Najv. nazivna moč/ najv. moč polnjenja	16 A/3,6 kW	10 A/2,3 kW	16 A/3,6 kW	16 A/3,6 kW	16 A/11 kW	16 A/11 kW	16 A/11 kW	16 A/11 kW
Sistem TT/TN	X	X	X		X		X	
Sistem IT*				X		X		X

* Sistem ozemljitve IT: Brez spremljanja ozemljitve (npr. Norveška). Kabli napajalnega adapterja IT so označeni z rumeno oznako.

Zamenjava kabla napajalnega adapterja

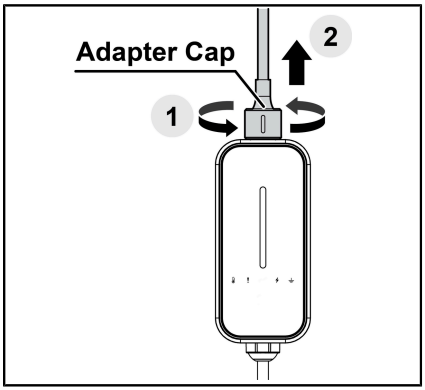

Kabel napajalnega adapterja je mogoče zamenjati za prilagoditev posebnemu električnemu okolju.

Demontaža kabla napajalnega adapterja:

1. Zasukajte pokrovček kabla napajalnega adapterja, da sprostite vtič.

2. Izklopite kabel napajalnega adapterja.

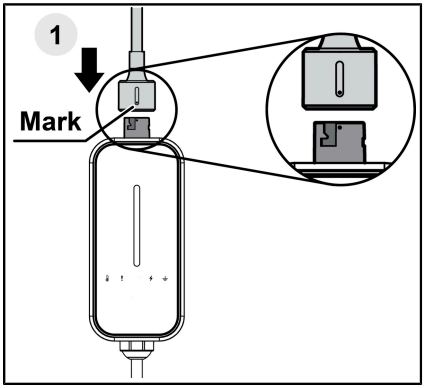

Montaža kabla napajalnega adapterja:

1. Poravnajte oznako in vstavite vtič, pokrovček kabla napajalnega adapterja se bo samodejno obrnil in zaklenil.

2. Preverite, ali je adapter v celoti povezan, in sicer tako, da povlečete za pokrovček kabla adapterja.

Informacije o stanju LED-lučke

Simbol	LED-indikatorska lučka	Stanje	Opis
	Vse	Vse črno	Napajanje izkl.
	Vrstica stanja napolnjenosti	Utripa oranžno	Samopreizkus polnilca
	Vrstica stanja napolnjenosti	Modra	Polnilec v stanju pripravljenosti/pripravljen za polnjenje
	Vrstica stanja napolnjenosti	Utripa modro	Polnjenje
	Temperatura	Rdeča	Zaščita pred pregrevanjem
	Notranja napaka	Rdeča	Napaka krmilnega pilota, tokovna obremenitev izhoda
	Notranja napaka	Utripa rdeče	Neuspel samopreizkus, napaka na releju
	Omrežna napetost	Rdeča	Vhodna podnapetost/prenapetost
	Zaznavanje ozemljitve	Rdeča	Izpad ozemljitve za sistem ozemljitve TT/TN
	Zaznavanje ozemljitve	Oranžna	Izpad ozemljitve za sistem ozemljitve IT*

*Neprekinjeno sveti oranžno pri uporabi kabla napajalnega adapterja IT.

Namestitev (dodatna oprema)

Pregled namestitve na steno

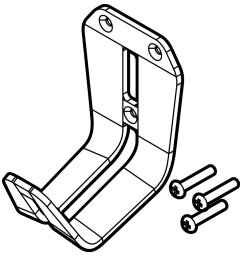

Držalo za kabel in
3 lesni vijaki

Konzola in
2 šestroba vijaka

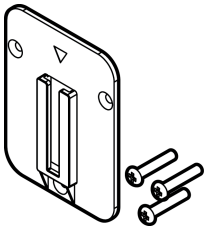

Stenska enota in
3 lesni vijaki

Namestitev na steno

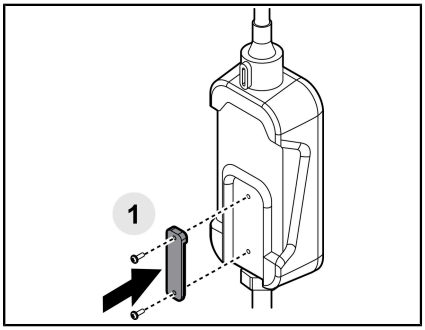

1. Namestite konzolo na polnilec Flexible Fast Charger s šestrobimi vijaki

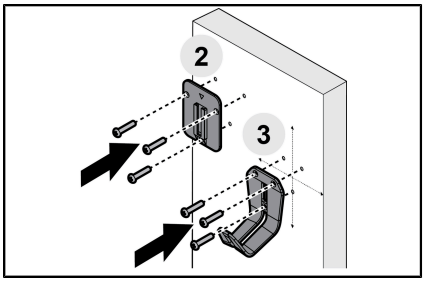

2. Namestite stensko enoto* z lesnimi vijaki

3. Namestite kabelsko držalo na steno z lesnimi vijaki

*Opomba: mesto namestitve je odvisno od zakonskih zahtev in posebnih zahtev stranke.

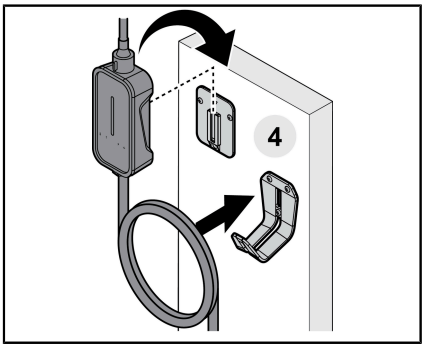

4. Pritrdite polnilec Flexible Fast Charger in kabel na steno

Ugotavljanje in odpravljanje težav

Če se vam zdi, da izdelek ne deluje pravilno ali indikatorske LED-lučke prikazujejo stanje stalne napake, se obrnite na lokalnega trgovca ali na službo za pomoč strankam. NE odpirajte ohišja in ne odstranjujte stalno pritrjenih delov. NE spreminjajte naprav za električno zaščito.

Stanje	**Dejanje**
Indikatorska LED-lučka ne zasveti	1. Preverite vtičnico in se prepričajte, da je napajalni adapter ustrezno priključen. Če je vtičnica poškodovana, se obrnite na usposobljenega električarja. 2. Ponovno priključite in zaženite polnilec Flexible Fast Charger ali uporabite drugo ustrezno vtičnico. 3. Če težava ni odpravljena, se obrnite na trgovca ali službo za pomoč strankam.
Indikatorska lučka za temperaturo sveti rdeče	Preverite vtičnico in zaščitite polnilno opremo pred neposredno sončno svetlobo oziroma visoko temperaturo.
Indikatorska lučka za notranjo napako !, omrežno napetost ⚡ ali spremljanje ozemljitve ⏚ utripa rdeče ali stalno sveti	1. Počakajte vsaj 10 sekund. Izdelek poskuša samodejno odpraviti napako in se vrniti v normalno delovanje. 2. Če izdelek ostane v načinu napake, ročno izvedite ponovni zagon. Preberite varnostna navodila ali sklop spodaj. 3. Če indikatorska lučka za spremljanje ozemljitve stalno sveti, se obrnite na usposobljenega električarja, da preveri ozemljitveni priključek. Če indikatorska lučka za omrežno napetost stalno sveti, se obrnite na usposobljenega električarja ali operaterja električnega omrežja. 4. Če težave ni mogoče odpraviti, se obrnite na trgovca ali službo za pomoč strankam.

Ročni ponovni zagon

1. Izključite polnilec Flexible Fast Charger iz vozila, tako da odklopite avtomobilski priključek.
2. Izključite polnilec Flexible Fast Charger iz električnega omrežja, tako da odklopite napravo iz vtičnice.
3. Počakajte vsaj 5 sekund.
4. Ponovno priključite polnilec Flexible Fast Charger na električno omrežje in počakajte, da polnilec opravi samopreizkus.
5. Ponovno priključite polnilec Flexible Fast Charger na vozilo in preverite, ali se je polnjenje začelo.

Okoljske specifikacije

Frekvenca	50/60 Hz
Vlažnost	2 % do 95 % relativne vlažnosti, nekondenzirajoča vlažnost
Nadmorska višina	3000 m
Obratovalna temperatura	-40 °C do + 50 °C
Temperatura shranjevanja	-40 °C do + 80 °C
Razred zaščite IP	IP67

Odstranjevanje

Flexible Fast Charger je elektronska naprava in jo je treba odstraniti ločeno od običajnih gospodinjskih odpadkov. Napravo odstranite skladno z lokalnimi predpisi o odstranjevanju in recikliranju odpadkov.

Certifikat/skladnost

EN17186: Izdelek je skladen s standardom EN 17186:2019

Izjava CE: Izjava CE o skladnosti za ta izdelek je v celoti na voljo prek spleta na spletni strani https://www.bmw.com/supportflexiblefastcharger